Aufzugstüren
Technische
Broschüre

Metron
Engineering for Life

KABINENTÜREN

SCHIEBETÜREN

- **ZEUS**
  - ZEUS C
  - ZEUS T
- **LUNA 2.0**
  - LUNA 2.0 C
  - LUNA 2.0 T

FALTTUREN

- **M11**
- **M2**

SCHACHTTÜREN

SCHIEBETÜREN

- CRONUS
- URANOS
- TERRA

DREHTÜREN

- CLASSIC
- PALM
- PANORAMIC

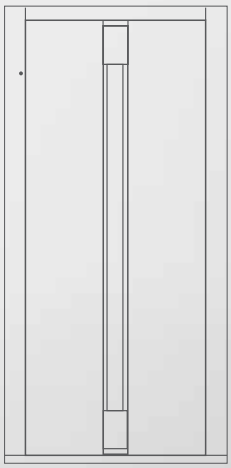

Metron
Engineering for Life

Kabinentüren 06

Kabinen-Schiebetüren

Kabinen-Schiebetüren Zeus 08
Kabinen-Schiebetüren Luna 2.0 10

Falttüren 12

Falttüren M11 14
Falttüren M2 16
Türblätter-Versionen gemäß 81-20 18

Schachttüren 20

Schacht-Schiebetüren

Schacht-Schiebetüren Cronus 22
Schacht-Schiebetüren Terra 24
Schacht-Schiebetüren Uranos 26

Schacht-Drehtüren 28

Willkommen bei **Metron** | Ein weltweit führender Aufzughersteller

Unsere Geschichte beginnt 1995 als lokales griechisches Aufzugsunternehmen, während wir heute unsere **weltweite Präsenz in mehr als 50 Ländern auf 5 Kontinenten** verstärkt haben und in den letzten 5 Jahren eine Steigerung der Exporte um 170% erreicht haben. Als **eines der am schnellsten wachsenden Unternehmen** der globalen Branche verfügen wir über langjährige Erfahrung und umfassendes Know-How in der Entwicklung und Produktion **einer breiten Palette von Aufzügen und Teilen für Neuanlagen oder Modernisierungsprojekte.**

Die Metron-Fabrik, e**ine der modernsten Fabriken in Europa**, die mit den neuesten technologischen Maschinen ausgestattet ist, ist der zentrale Standort, an dem wir die Lebensqualität der Menschen verbessern, da wir sichere Lösungen für die autonome Zugänglichkeit für alle anbieten. Das bedeutet, dass unser Engagement für hohe Standards, hohe Leistung und Kundenzufriedenheit kompromisslos ist. Aus diesem Grund werden alle unsere Produkte in allen Entwicklungs- und Produktionsphasen streng kontrolliert.

Außerdem verfügen wir über die nötige Branchenkenntnis und Erfahrung, um mit strategischer Beratung optimale und nachhaltige Ergebnisse für das gemeinsame Wachstum zu erzielen.

Allerdings ist das Produkt, das unsere Geschichte verändert hat, die Kabinenfalttür vom Typ BUS. In den Jahren 2003-2004, als die meisten Aufzüge keine Kabinentür hatten, die ein ernsthaftes Unfallrisiko darstellte, entwickelte Metron eine **BUS-Falttür mit einem Premium-Mechanismus** für einen sichereren Aufzug, eine Lösung, die schnell einen bedeutenden Marktanteil in Griechenland und europäischen Markt gewonnen hatte. 2017 kehrte unser Forschungs- und Entwicklungsteam zu unserem Erbe zurück und überarbeitete die "Famous One" Bus Falttür gemäß der neuen **europäischen Aufzugsnorm EN81-20** damit die Konkurrenz überlistet.

Kabinentüren

Schiebetüren

2
Metron
Engineering for Life

Zusätzliche Eigenschaften

- EN 81-20
- Metron VVVF-Steuergerät
- Standard-Befreiung-Funktion
- AC Motor
- Betriebszyklen pro Jahr = 600.000
- Rollenabmessung (mm) = 48

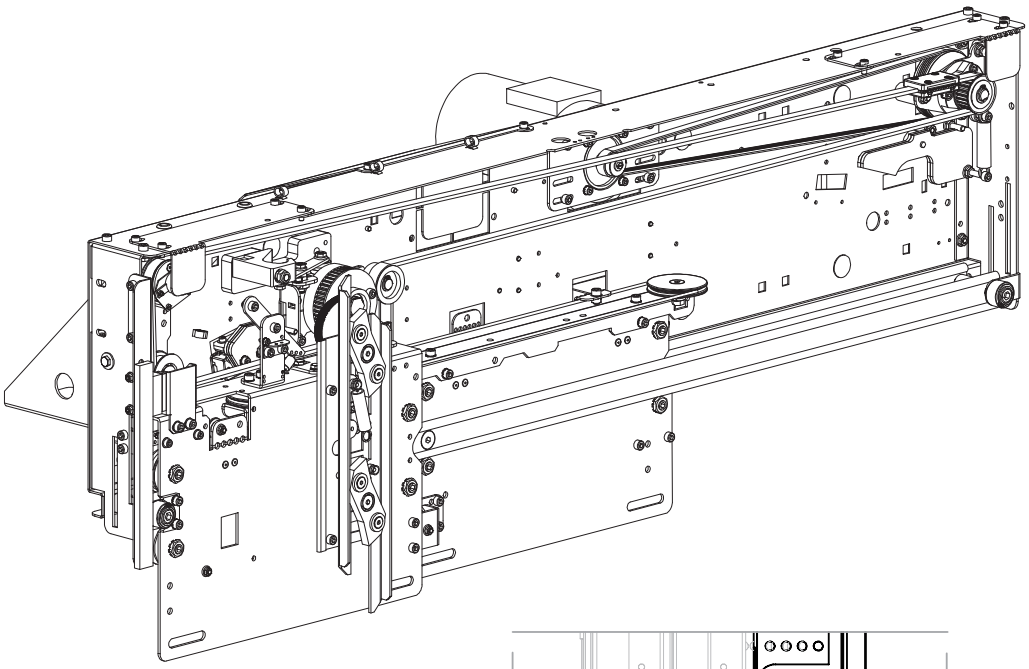

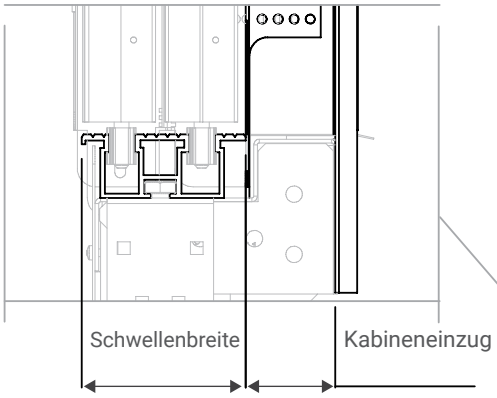

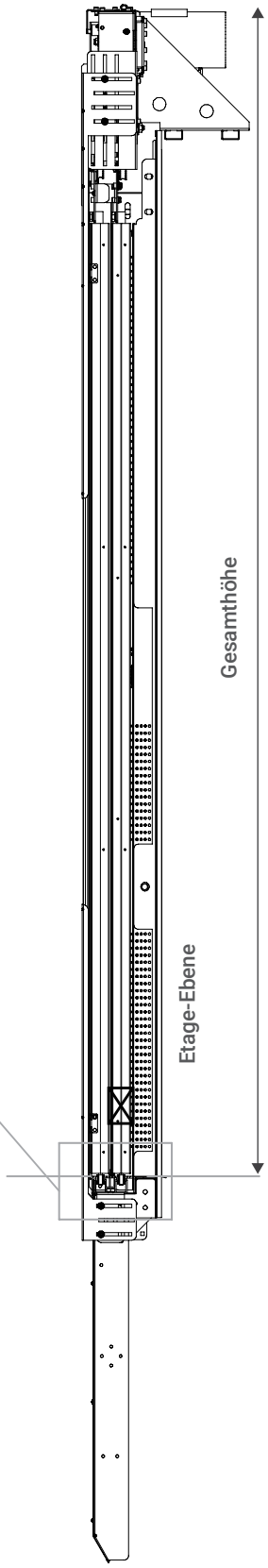

Metron VVVF-Steuergerät

AC Motor

Modell	Abmessungen			
	Gesamthöhe	Schwellenbreite	Kabineneinzug	Lichte Öffnung
Zeus - C* 2PT	2470	90	50	650 - 1500
Zeus - C* 2PZ	2450	45	75	650 - 1500
Zeus - C* 3PT	2500	135	50	700 - 1500
Zeus - C* 4PZ	2470	90	50	800 - 2000
Zeus - C* 6PZ	2500	135	50	2200 - 3000
Zeus - T* 2PT	2485	60	50	650 - 1200
Zeus - T* 2PZ	2515	30	50	650 - 1200
Zeus - T* 4PZ	2505	70	40	650 - 900
Zeus - T* 4PZ SAC	2505	95	40	650 - 900

Modell	Paneele Kompatibilität			
	Paneele-Einstellung	Glas-Paneele	Vollglas-Paneele	Verstärkte Schwelle
Zeus - C* 2PT	Hohe Flexibilität (vollständig einstellbar)	✓	✓	✓
Zeus - C* 2PZ		✓	✓	✓
Zeus - C* 3PT		✓	✗	✓
Zeus - C* 4PZ		✓	✗	✓
Zeus - C* 6PZ		✓	✗	✓
Zeus - T* 2PT	Einfache und Schnelle Installation (normale Einstellung)	✗	✗	✗
Zeus - T* 2PZ		✗	✗	✗
Zeus - T* 4PZ		✗	✗	✗
Zeus - T* 4PZ SAC		✗	✗	✗

*(C) Cronus-Paneele
*(T) Terra-Paneele

Metron
Engineering for Life

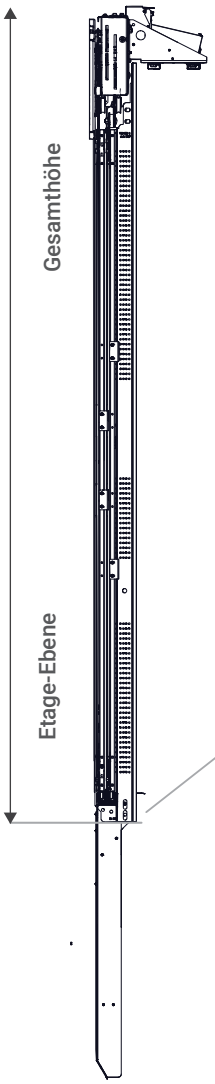

Luna 2.0 T

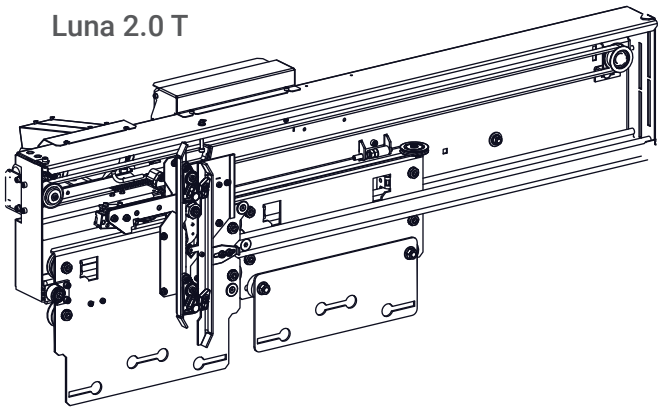

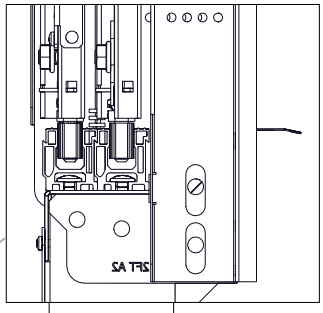

Schwellenbreite

Kabineneinzug

Luna 2.0 C

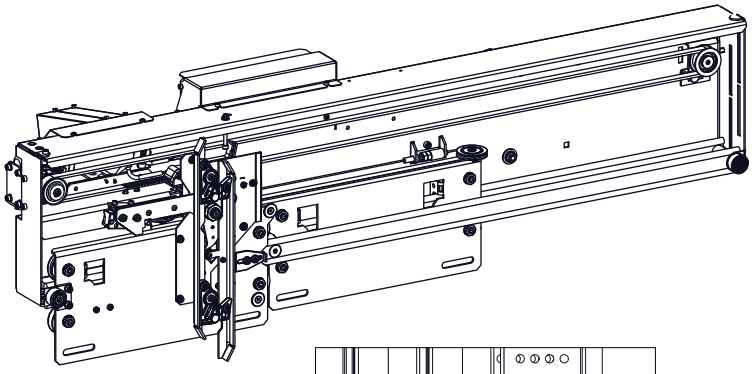

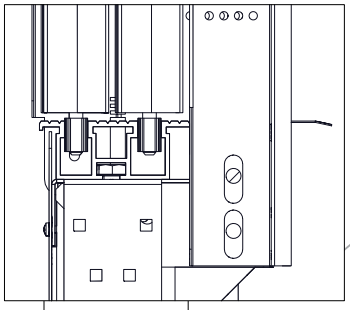

Schwellenbreite

Kabineneinzug

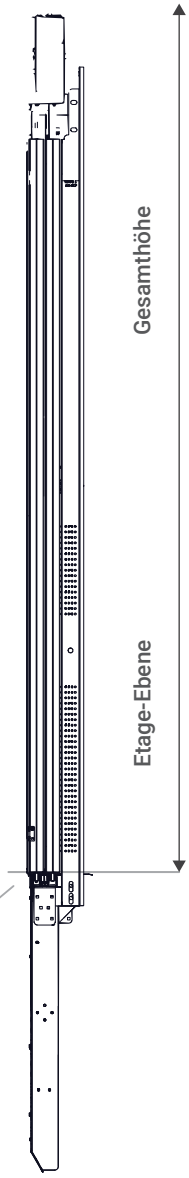

Metron DC-Steuergerät

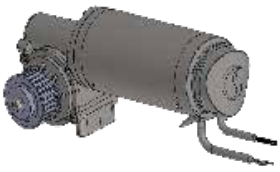

DC Motor

Zusätzliche Funktionen

- Verwendung eines Schaltnetzteils
- USB-Anschluss für einfaches Software-Update
- Ein-Aus-Hauptschalter für Echtzeit und Fehlerhistorie
- Laden und Überprüfen des Batteriezustands
- Benutzerfreundliches Parametermenü mit einfacher Navigation durch Tasten
- Einzigartige Anschlussklemmen für Stromversorgung, Motor und alle Ein-/Ausgänge
- Mikrocontroller der neuesten Generation
- Schnellanschlussklemmen für den Türsicherheitskontakt
- Notfall-Evakuierungsverfahren auch mit mechanischen Mitteln
- Betriebszyklen pro Jahr = 600.000
- Rollenabmessung (mm) = 48

Modell	Abmessungen			
	Gesamthöhe	Schwellenbreite	Kabineneinzug	Lichte Öffnung
Luna 2.0 - C* 2PT	2390	90	50	650 - 900
Luna 2.0 - T* 2PT	2390	60	50	650 - 900
Luna - T* 3PT	2360	90	50	700 - 1000
Luna - T* 4PZ	2360	70	40	650- 900

Modell	Paneele Kompatibilität			
	Paneele-Einstellung	Glas-Paneele	Vollglas-Paneele	Verstärkte Schwelle
Luna 2.0 - C* 2PT	Hohe Flexibilität (vollständig einstellbar)	✓	✗	✗
Luna 2.0 - T* 2PT	Einfache und Schnelle Installation (normale Einstellung)	✗	✗	✗
Luna - T* 3PT		✗	✗	
Luna - T* 4PZ		✗	✗	

*(C) Cronus-Paneele
*(T) Terra-Paneele

Kabinentüren

Falttüren

ORANG
The plac
Metron
Engineering for Life

Eigenschaften

- Übereinstimmung mit EN 81-20
- Automatische Befreiungsfunktion
- Bewegungshemmung beim Öffnen und Schließen
- Einstellbare Betriebsgeschwindigkeit
- Direkte Antriebsübertragung auf die Paneele ohne Riemen
- Verfügbar mit Glaspaneelen
- Betriebszyklen pro Jahr = 200.000

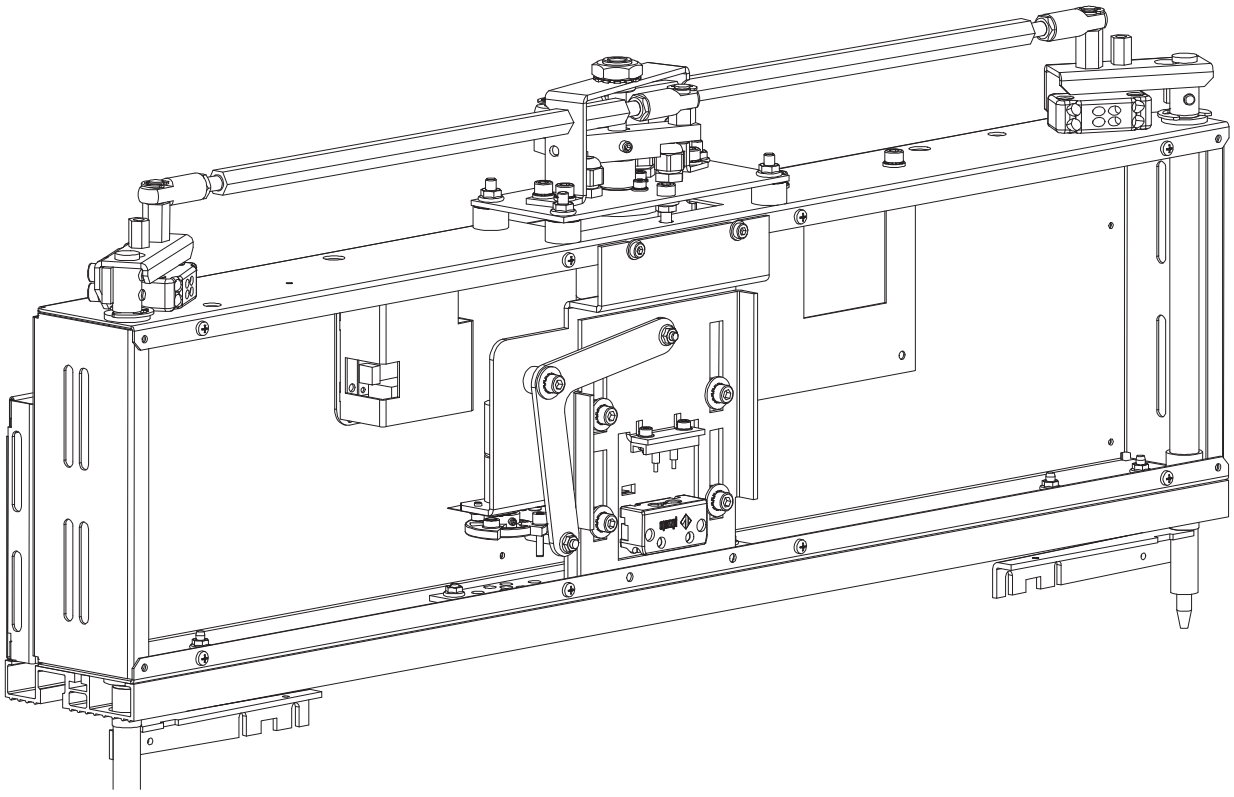

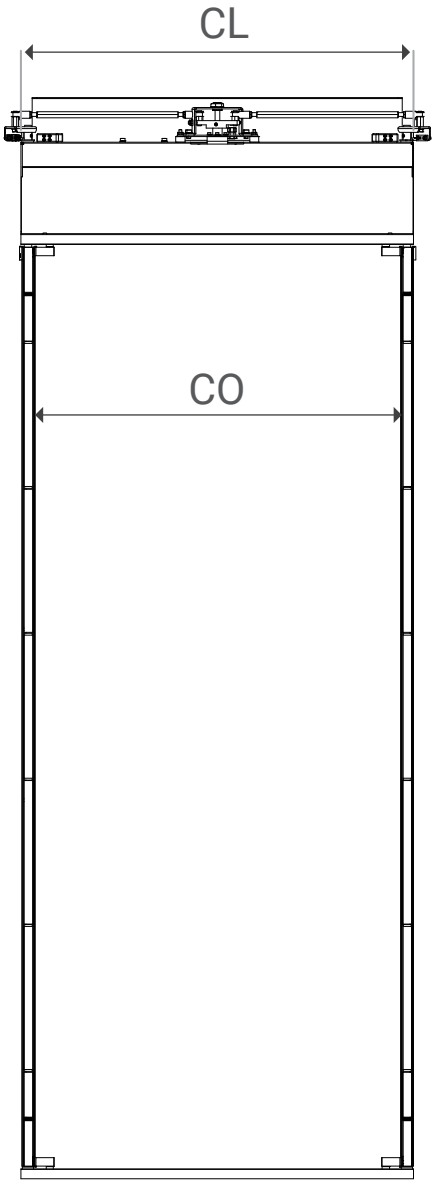

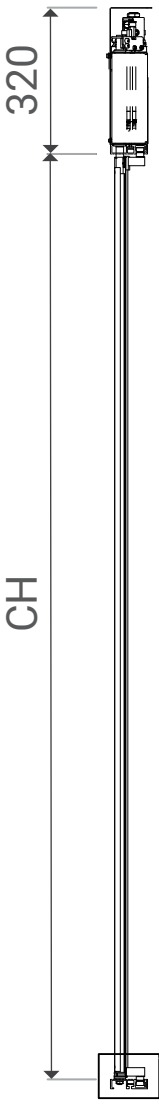

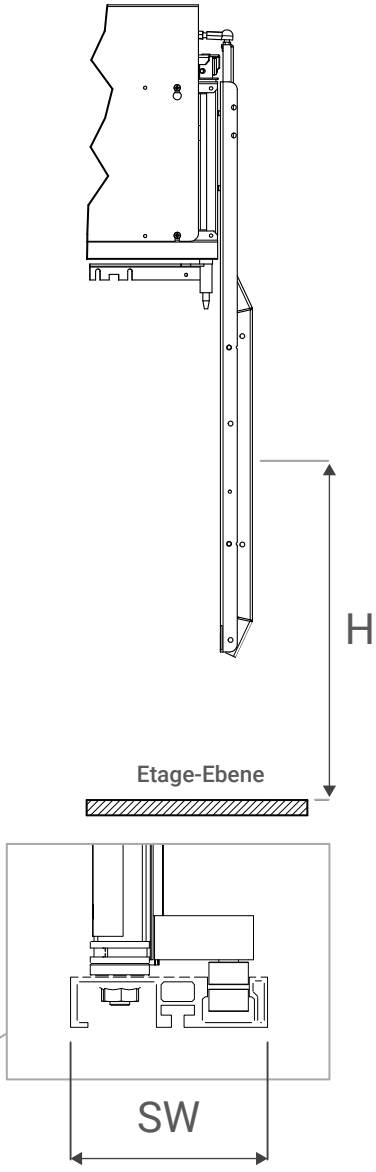

Abmessungen	
CO	500 - 1200
CL	CO + 50
SW	80, 100
CH	2000, 2100

Mechanische Entriegelungskurve		
		H
Normale	**Horizontale**	1735
	Senkrechte	
Lange	**Horizontale**	1120
	Senkrechte	

*CO: Lichte Öffnung
*CL: Lichte Länge des Mechanismus
*SW: Schwellenbreite
*CH: Lichte Höhe

Eigenschaften

- Übereinstimmung mit EN 81-20
- Automatische Befreiungsfunktion
- Integrierter Antivandalismus-Schutz
- Stromversorgung mit Spannungsschwankungsschutz
- Bewegungshemmung beim Öffnen und Schließen
- Einstellbare Betriebsgeschwindigkeit
- Verfügbar mit Glaspaneelen
- Betriebszyklen pro Jahr = 200.000

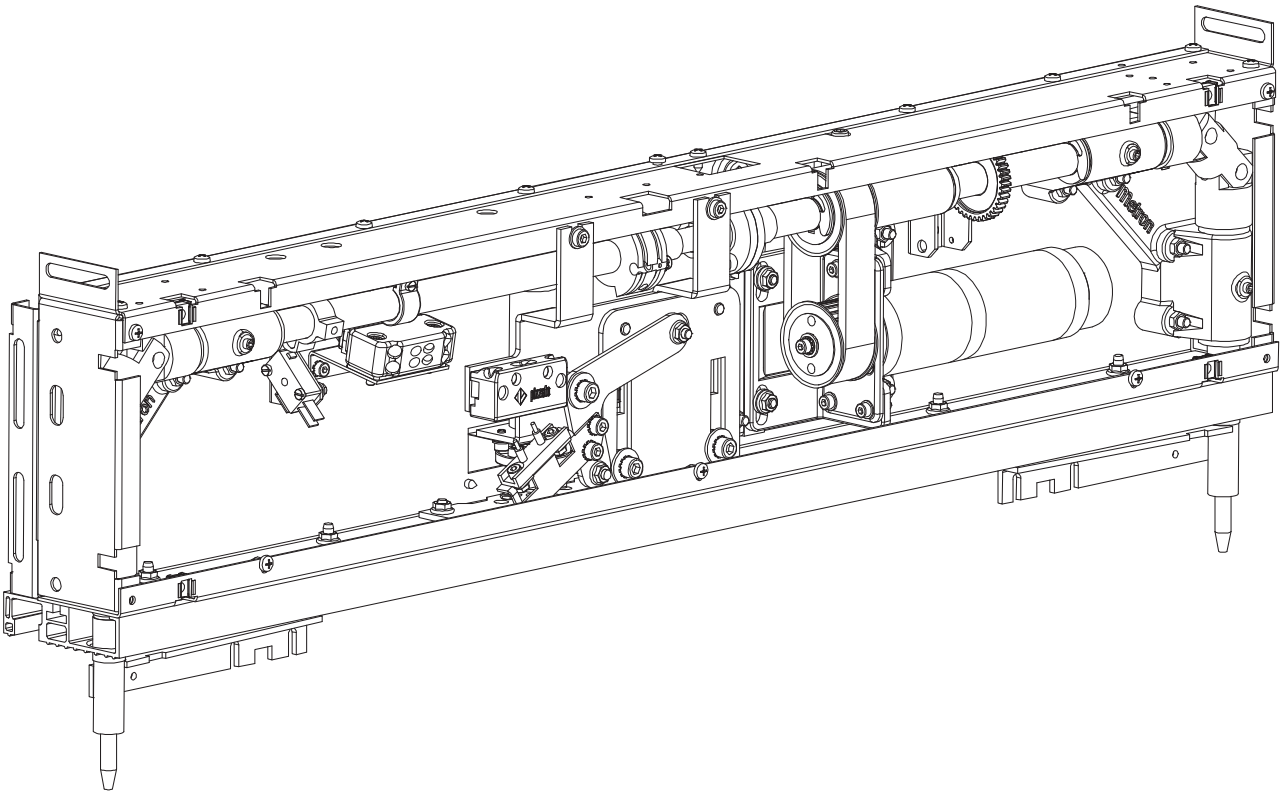

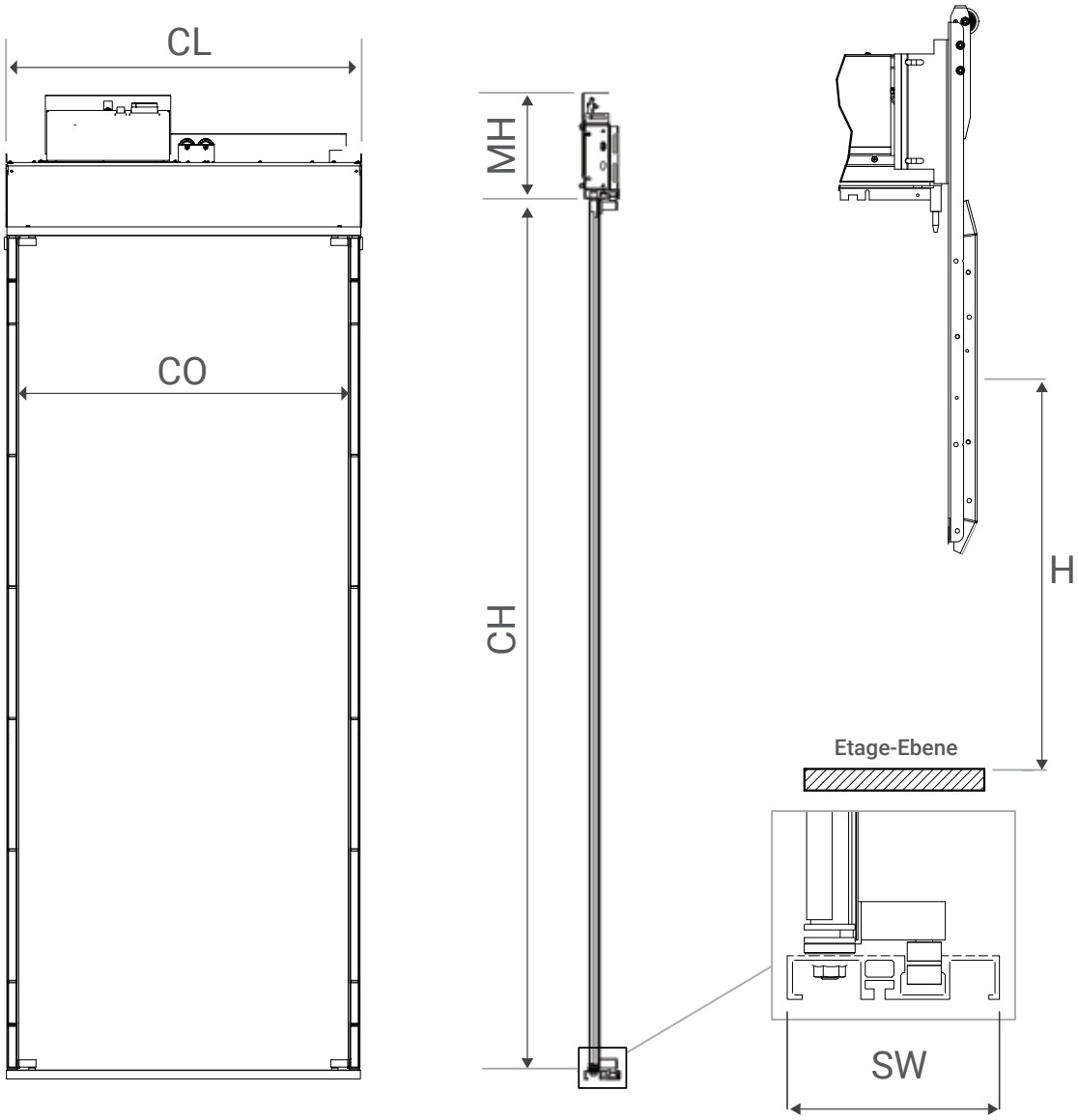

Abmessungen	
CO	600 - 900
CL	CO + 53
SW	80, 100
CH	2000, 2100
MH	340 Türsteuergerät auf dem Mechanismus 240 Türsteuergerät auf der Kabine

Mechanische Entriegelungskurve		
		H
Normale	**Horizontale**	1735
	Senkrechte	
Lange	**Horizontale**	1120
	Senkrechte	

*CO: Lichte Öffnung
*CL: Lichte Länge des Mechanismus
*SW: Schwellenbreite
*CH: Lichte Höhe
*MH: Mechanismushöhe

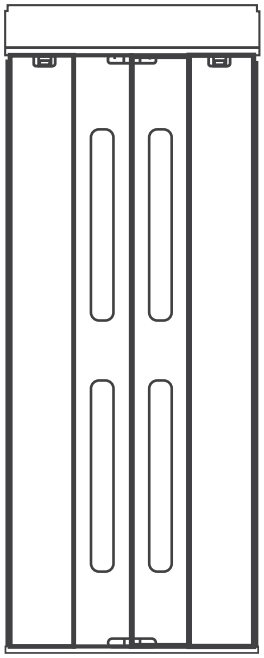

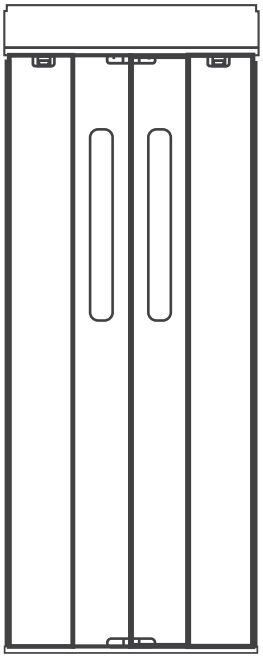

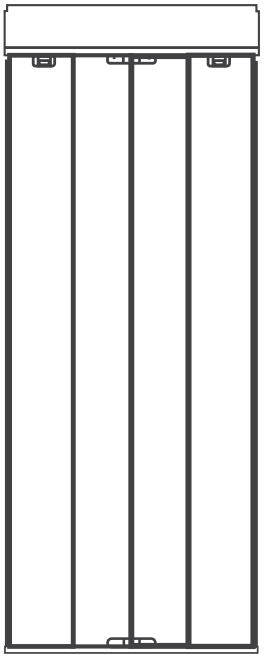

Paneele mit 4 Gläsern

Paneele mit 2 Gläsern

Solide Paneele

Die **BUS-Falttüren** von Metron sind die ideale Lösung für **enge Schächte** bei einer neuen Aufzugsanlage oder bei Modernisierungsprojekten und bieten **außergewöhnliche Zuverlässigkeit.**

- **Schlankes Design** für begrenzten Platz
- **Sicherer, zuverlässiger** und reibungsloser Betrieb
- **Einfache und schnelle** Installation
- **Europäische Qualität |** Zertifizierte Produkte (EN 81.20/50)
- **Innovatives** Verriegelungssystem
- **Große Ästhetik,** die sich an die Anforderungen des Projekts adaptiert
- Verfügbar in **einer großen Auswahl** an Farben und Materialien
- Große **Zeitbeständigkeit**
- **Kosteneffektive** Lösung
- **Unterstützung** einer spezialisierten Kundendienstabteilung
- Premium-Ausführung mit **Glaspaneelen**

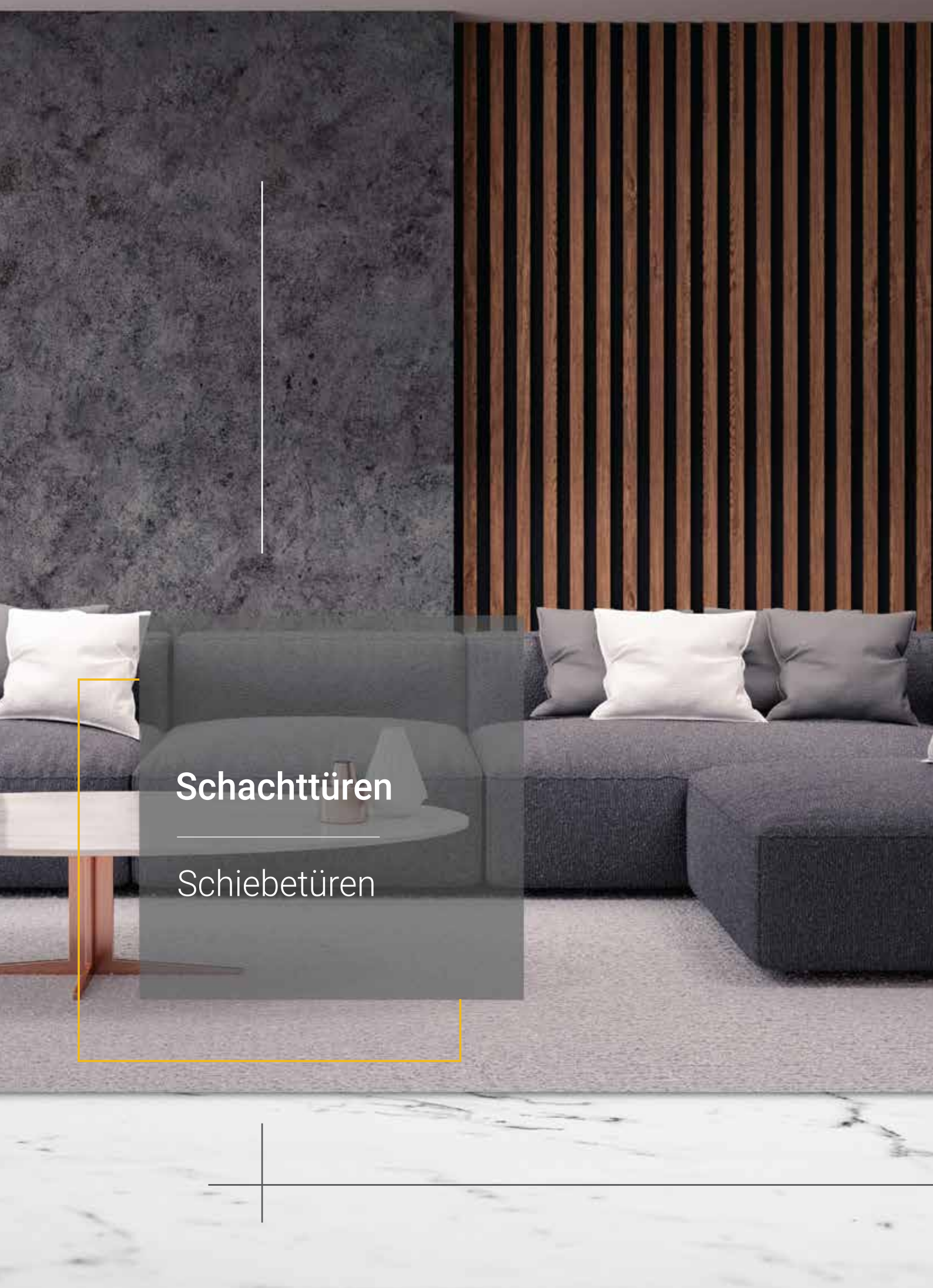

Schachttüren

Schiebetüren

2
Metron
Engineering for Life

Eigenschaften

- Übereinstimmung mit EN 81-20

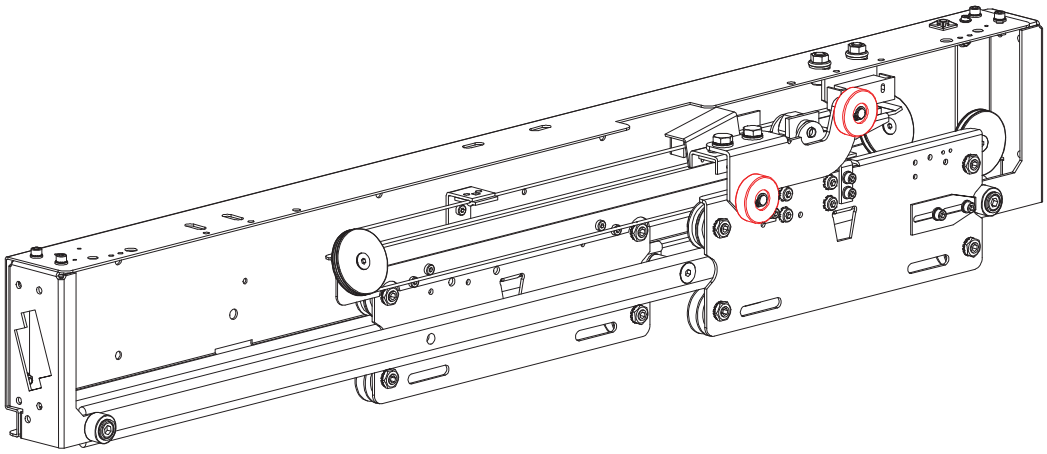

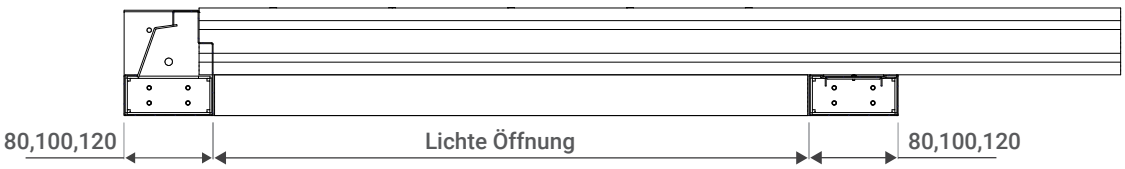

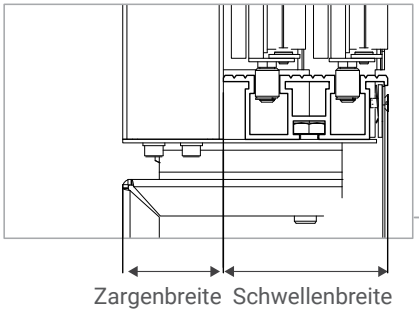

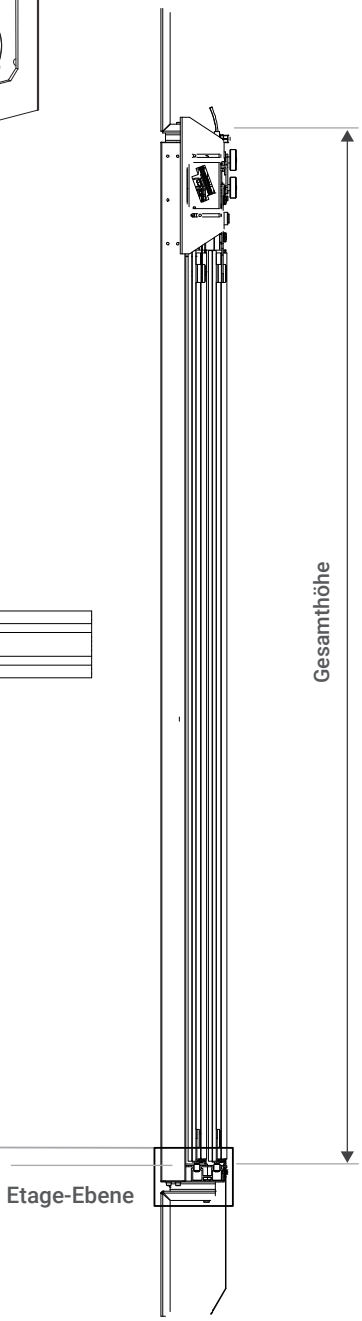

Modell	Abmessungen			
	Gesamthöhe	Schwellenbreite	Zargenbreite	Lichte Öffnung
Cronus 2PT	2275 (2295*)	90	55	650 - 1500 (700 - 1300)*
Cronus 2PZ	2275 (2295*)	45	85	650 - 1500 (700 - 1300)*
Cronus 3PT	2310	135	55	700 - 1500
Cronus 4PZ	2310	90	55	800 - 2000
Cronus 6PZ	2310	135	55	2200 - 3000

Modell	Paneele Kompatibilität			
	Paneele-Einstellung	Glas-Paneele	Vollglas-Paneele	Verstärkte Schwelle
Cronus 2PT	Hohe Flexibilität (vollständig einstellbar)	✓*	✓	✓
Cronus 2PZ		✓*	✓	✓
Cronus 3PT		✓	✗	✓
Cronus 4PZ		✓	✗	✓
Cronus 6PZ		✓	✗	✓

Modell	Versionen				
	Niedrige obere Zarge	Ohne Zargen	Metron Metallisches Schachgerüst	EN 81-58 Normale Paneele	EN 81-58 Glas-Paneele
Cronus 2PT	✓* Min 100	✓	✓*	E120/EI120/EW60	E120/EW30
Cronus 2PZ	✓* Min 80	✗	✓*	E30/EI30/EW30	E120 / EW30
Cronus 3PT	✓* Min 100	✗	✗		
Cronus 4PZ	✓* Min 100	✗	✗		
Cronus 6PZ	✗	✗	✗		

*EN 81-58

Eigenschaften

- Übereinstimmung mit EN 81-20

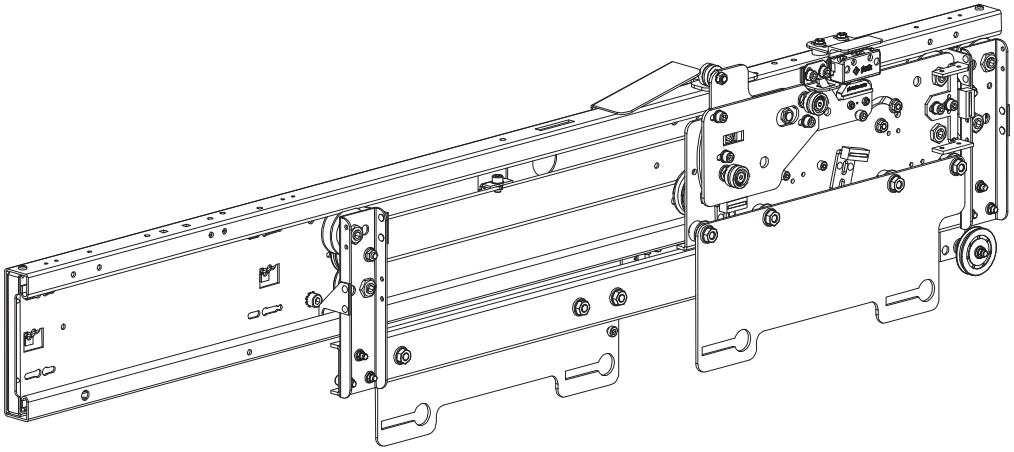

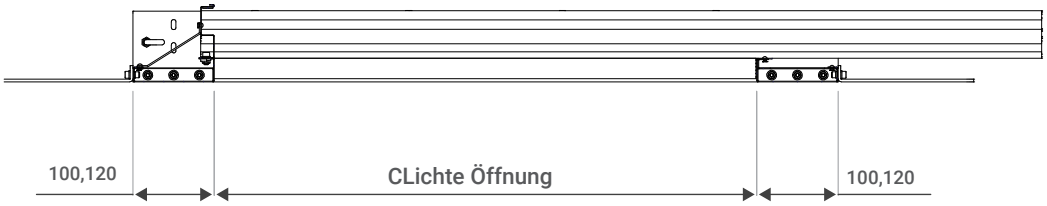

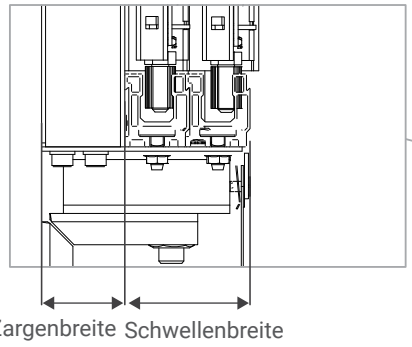

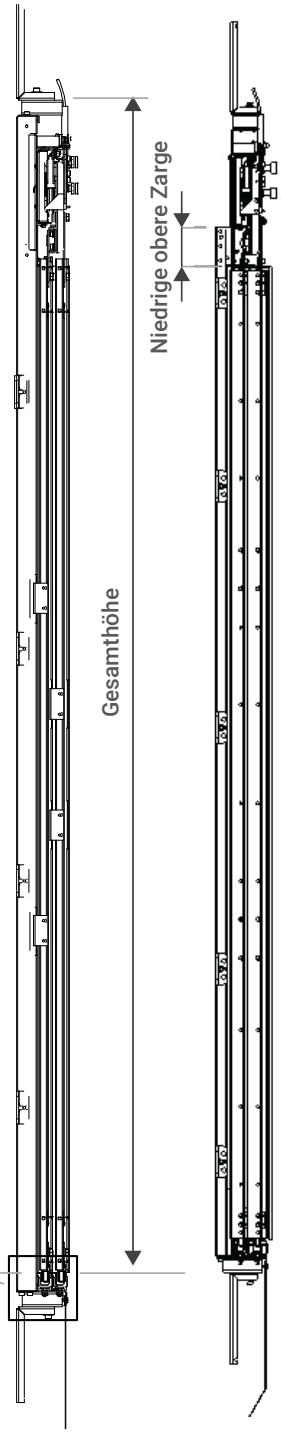

Modell	Abmessungen			
	Gesamthöhe	Schwellenbreite	Zargenbreite	Lichte Öffnung
Terra 2PT	2330 (2335*)	60 (70*)	40 (35*)	650-1200 (700-1200)*
Terra 2PZ	2330 (2335*)	30	40 (35*)	650-1200 (700-1200)*
Terra 3PT	2255	90	55	700 - 1200
Terra 4PZ	2310	70	55	650 - 900

Modell	Paneele Kompatibilität			
	Paneele-Einstellung	Glas-Paneele	Vollglas-Paneele	Verstärkte Schwelle
Terra 2PT	Einfache und Schnelle Installation (normale Einstellung)	✕	✕	✕
Terra 2PC		✕	✕	✕
Terra 3PT		✕	✕	✕
Terra 4PC		✕	✕	✕

Modell	Versionen			
	Niedrige obere Zarge	Ohne Zargen	Metron Metallisches Schachgerüst	EN 81-58
Terra 2PT	✓ *Min 100	✓	✓	E120/EI20/EW60
Terra 2PZ	✓ *Min 100	✓	✓	E120/EI60/EW60
Terra 3PT	✓ *Min 80	✕	✕	E120/EW30
Terra 4PZ	✓ *Min 80	✓	✕	E90/EW60

*EN 81-58

Eigenschaften

- Übereinstimmung mit EN 81-20
- EN 81-58 (E120 / EW20)
- Einfache und Schnelle Installation (normale Einstellung)
- Niedrige obere Zarge

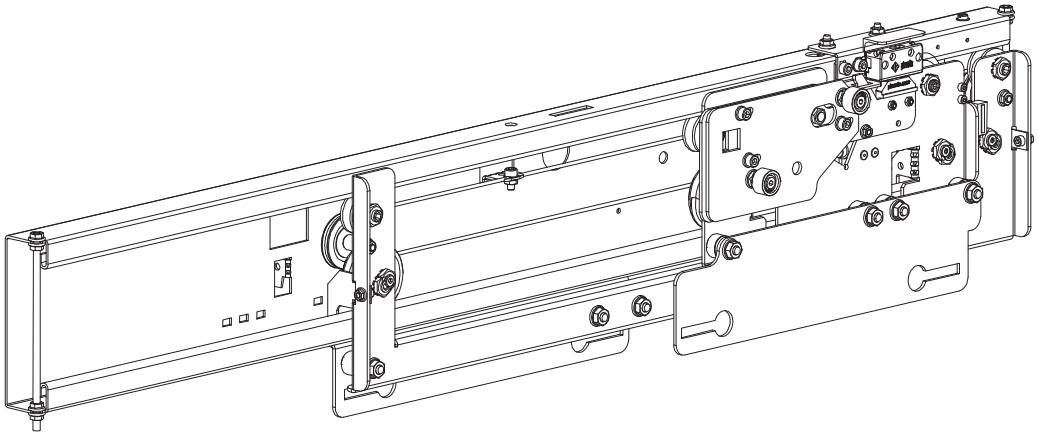

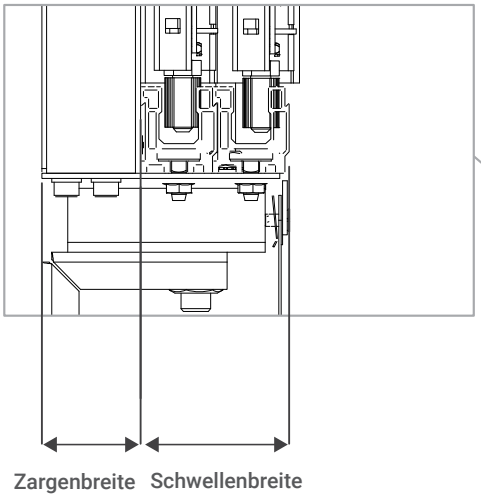

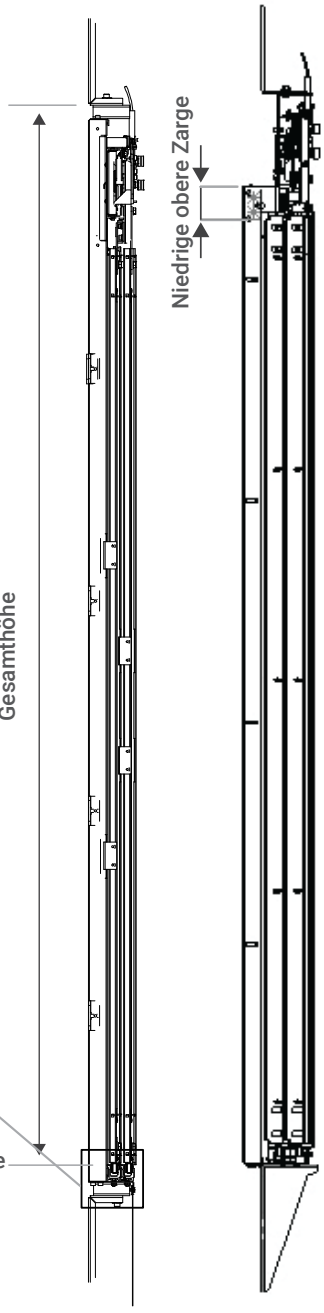

Uranos

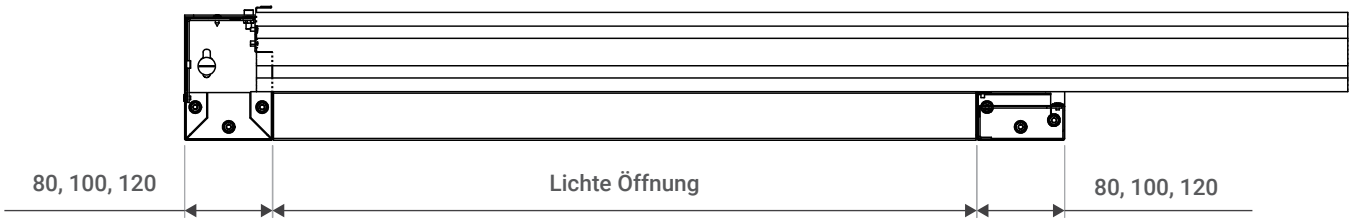

Uranos Fsplit

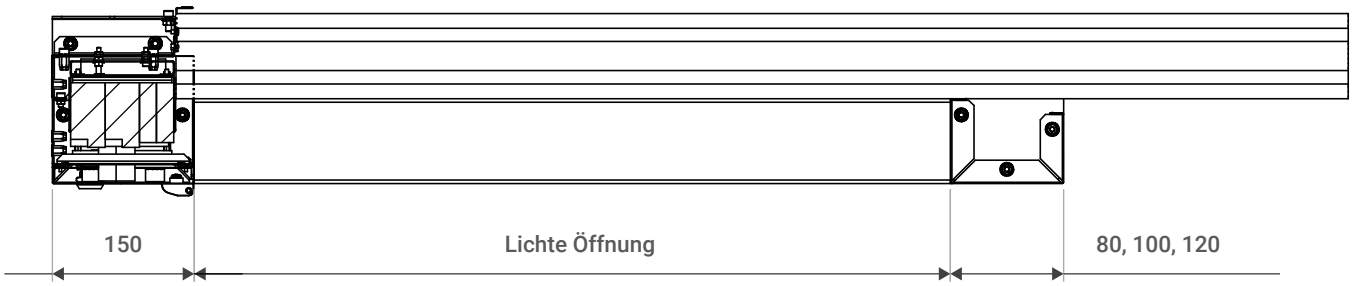

Modell	Abmessungen				
	Lichte Bauöffnungshöhe	Schwellenbreite	Zargenbreite	Lichte Öffnung	Glas-Rahmen Paneele
Uranos 2PT	2245	90	55	650 -1200 (700-1200)*	✓
Uranos Fsplit 2PT	2245	90	90	650 - 1200	✓

*EN 81-58

Schachttüren

Drehtüren

Metron
Engineering for Life

Modelle von Schacht-Drehtüren

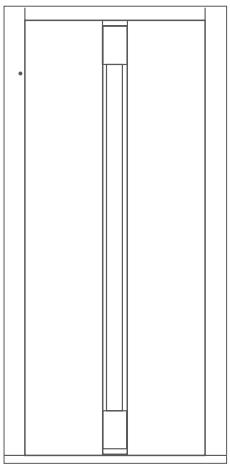

Classic

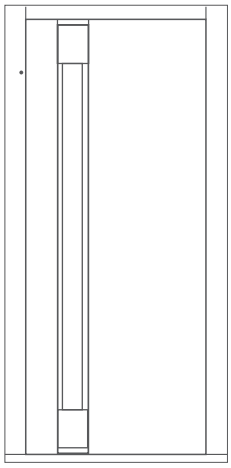

Palm

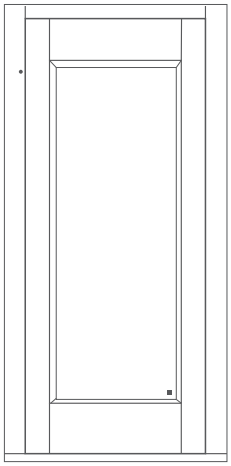

Panoramic

Verriegelungseinrichtungen

Elektrometal - TH - Vertikale - Externe

Elektrometal - TH - Vertikale - Interne

Elektrometal - TH

Türdämpfer

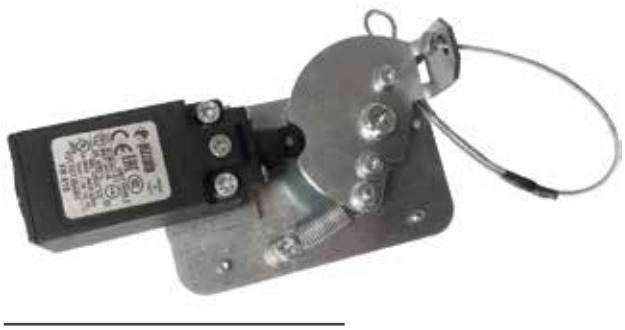

Sicherheitsvorrichtung für niedrige SG und SK

Normale Zargen

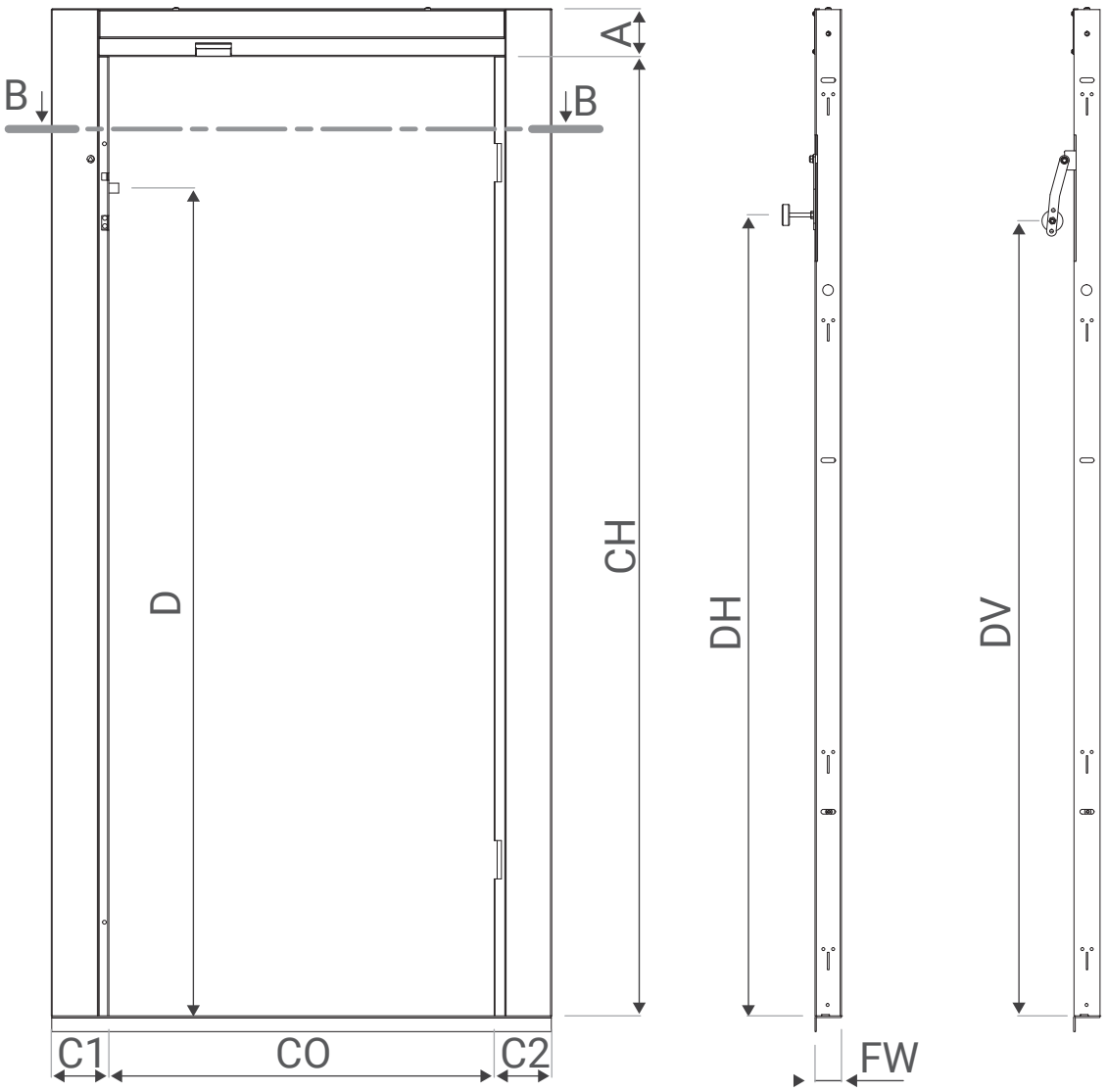

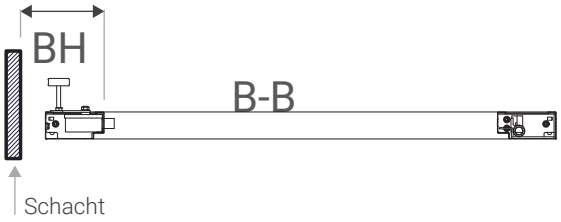

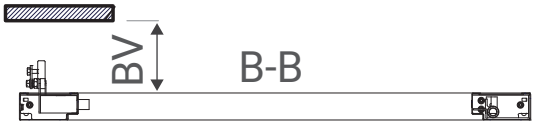

Verriegelungsvorrichtung

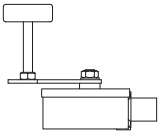

Vertikale
Verriegelungsvorrichtung

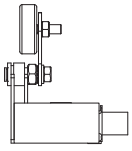

Zargen mit Wandpfosten

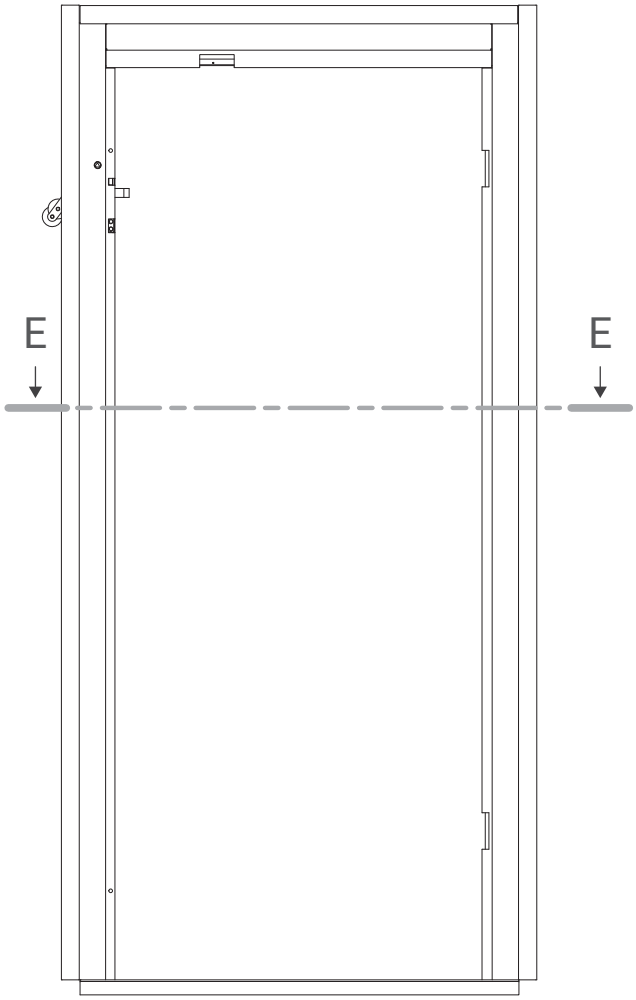

E-E

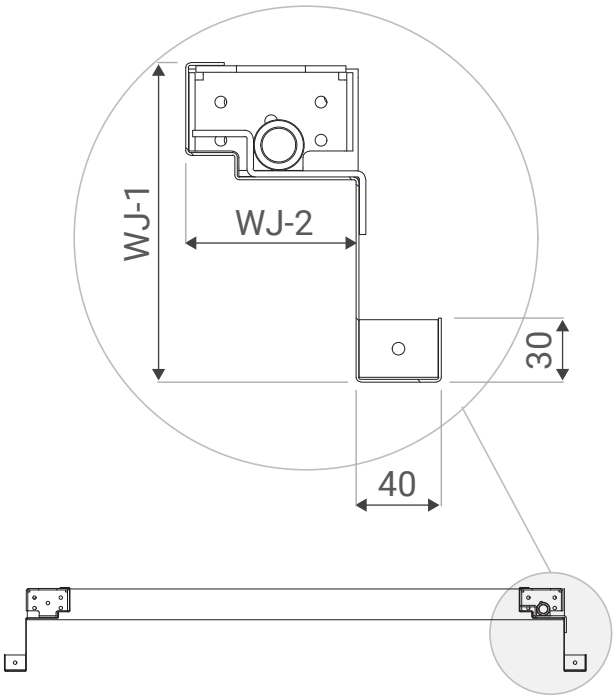

Modell	CO	CH	A	C1	C2	D	DH	DV	FW
Palm	600 1000	2000	80 100 120	80 100 120	80 100 120	≈1725	≈1690 (R) ≈1760 (L)	≈1660 (R) ≈1790 (L)	55
Classic									
Panoramic									

Modell	EN 81 - 58	Ausführungen	System zum Schließen
Palm	EW 60 (600-950)	Pulverbeschichtung	1. Feder 2. Torsionsstab 3. Dorma-Mechanismus
Classic		Pulverbeschichtung / Edelstahl	
Panoramic	×	Pulverbeschichtung / Edelstahl	

	BH (Min)	BV (Min)
Mechanischer Nocken	160	130
Elektromagnetischer Nocken	185	155

		Cronus Schachttüren				
		Teleskopisch		Zentral		
		2 Paneele	3 Paneele	2 Paneele	4 Paneele	6 Paneele
Kabinentür	Zeus-C	✓	✓	✓	✓	✓
	Zeus-T					
	Luna-C	✓				
	Luna-T					

		Terra Schachttüren			
		Teleskopisch		Zentral	
		2 Paneele	3 Paneele	2 Paneele	4 Paneele
Kabinentür	Zeus-C				
	Zeus-T	✓		✓	✓
	Luna-C				
	Luna-T	✓	✓		✓

		Uranos Schachttüren
		Teleskopisch
		2 Paneele
Kabinentür	Zeus-C	✓
	Zeus-T	✓
	Luna-C	✓
	Luna-T	✓

Metron Farben Optionen

Entdecken Sie unsere Metallic-Sable-Pulverbeschichtungsfarben, die durch ihre luxuriöse Textur und hohe Beständigkeit sowohl im Innen- als auch im Außenbereich beeindrucken. Speziell entwickelt, um das Licht zu reflektieren, verleihen sie diesen zusätzlichen Glanz dem ästhetischen Design und werten das Raumambiente noch mehr auf.

Alle Farben lassen sich harmonisch mit allen Materialien der Bauindustrie (Holz, Aluminium, Marmor, Edelstahl usw.) kombinieren, so dass Sie Ihr ganz persönliches Design kreieren können. Ideal für Projekte mit hohen Designansprüchen. Kreieren Sie zeitlose Designs in den Farbkombinationen Ihrer Wahl, um Ihre Visionen zu verwirklichen. Ihre hohe Qualität ist zertifiziert.

Färbung	Beständigkeit gegen:				Härte	Haftung	Flecken Beständigkeit	End Bearbeitung
	Feuchtigkeit	Chemikalien	Mechanische Belastung	UV				
Flüssige Grundierung	●○○○○○	●○○○○○	●○○○○○	●○○○○○	●○○○○○	●○○○○○	●○○○○○	●○○○○○
Flüssige Grundierung & Flüssige Färbung	●●○○○○	●●○○○○	●●○○○○	●●○○○○	●○○○○○	●○○○○○	●○○○○○	●○○○○○
Standard Pulverbeschichtet	●●●●●○	●●●●○○	●●●○○○	●●○○○○	●●●○○○	●●●●●●	●●○○○○	●●○○○○
RAL- Pulver Beschichtet	●●●●●○	●●●○○○	●●●●○○	●●●●○○	●●●○○○	●●●●●●	●●○○○○	●●●○○○
Metallisch Pulverbeschichtet	●●●●●○	●●●○○○	●●●●○○	●●●●○○	●●●●●●	●●●●●●	●●●●●●	●●●●●●

White

Oyster

Mocca

Rose Gold

Peach

Starlight Grey

Ambre Gold

Anthracite

Olive

Brass

Brown

New Black

mpk AD

Metron
Engineering for Life

Hauptsitz / Fabrik
Industriegebiet Serres
62 100, Serres, Griechenland
No. G.E.MI.: 113880752000
Tel.: +30 23210 99200

Büro Athen
67, Tatoiou Av., Acharnes
136 71, Athen, Griechenland
Tel.: +30 210 8002678

Büro Thessaloniki
16 km Thessaloniki - N. Moudania,
57001, Neo Rysio Thessaloniki, Griechenland
Tel.: +30 2310 555558

Büro Deutschland
Sirius Business Park,
Benzstraße 2
72636, Frickenhausen, Stuttgart, Deutschland
Tel.: +49 (0) 174 5666914

Büro Polen
Ul. Grunwaldzka 131 /2
64-1 00 Leszno, Poland
Tel.: +48 536 773 176

www.metronsa.eu
email: **info@metronsa.eu**

Alle in dieser Broschüre abgebildeten Bilder dürfen nur mit ausdrücklicher schriftlicher Genehmigung von Metron S.A. vervielfältigt werden. Aufgrund von Druckbeschränkungen dienen die Bilder, Designs, Farben und Materialien nur der Veranschaulichung und können leicht von den Abbildungen in der Broschüre abweichen. Metron S.A. ist bestrebt, seine Produkte ständig zu verbessern. Daher kann Metron S.A. jederzeit mit oder ohne Vorankündigung

FOLGEN SIE UNS AUF DEN SOZIALEN MEDIEN

ENG/GR 25.04.2023